部番	部材名	板厚	材質・仕上等	個数	備考
1	表 板	0.6 t	SUS304-HL	1	
2	側 板	0.5 t	SUS304-HL	2	
3	屋根板	0.6 t	SUS304-HL	1	
4	底 板	0.5 t	SUS304-HL	1	
5	裏 板	0.6 t	SUS304-HL	1	
6	裏 蓋	3.0 t	塩 ビ 板	1	

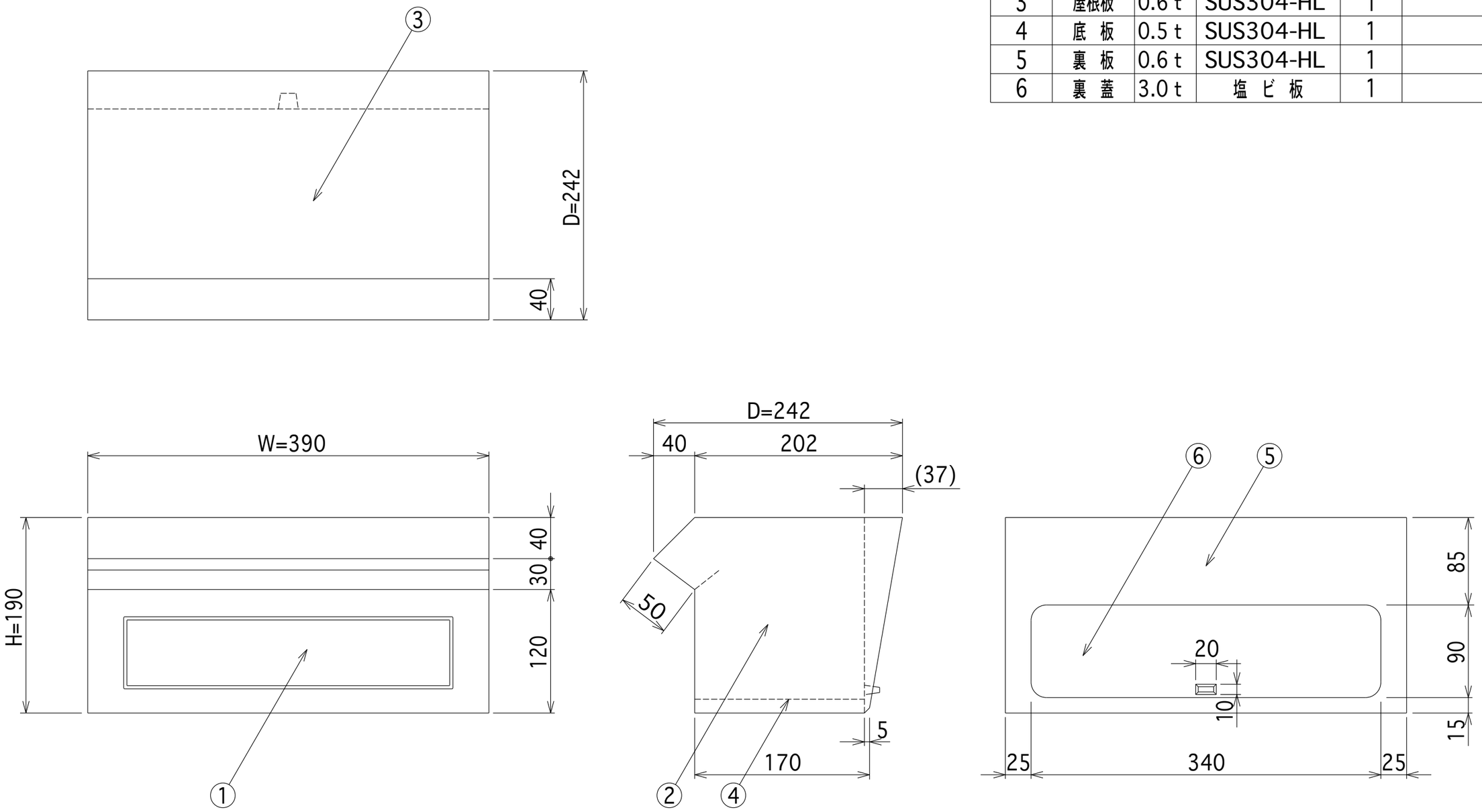

						記事		名称	ポスト 600	製図月日	承認	検図	設計	製図
								図番		尺度 1/4	マツ六株式会社 MaZROC CO., LTD.			
品番	名称	数量	材質	表面処理	備考									